ТПП Ф1801.01.30.00.005

Ra 3,2 (√)

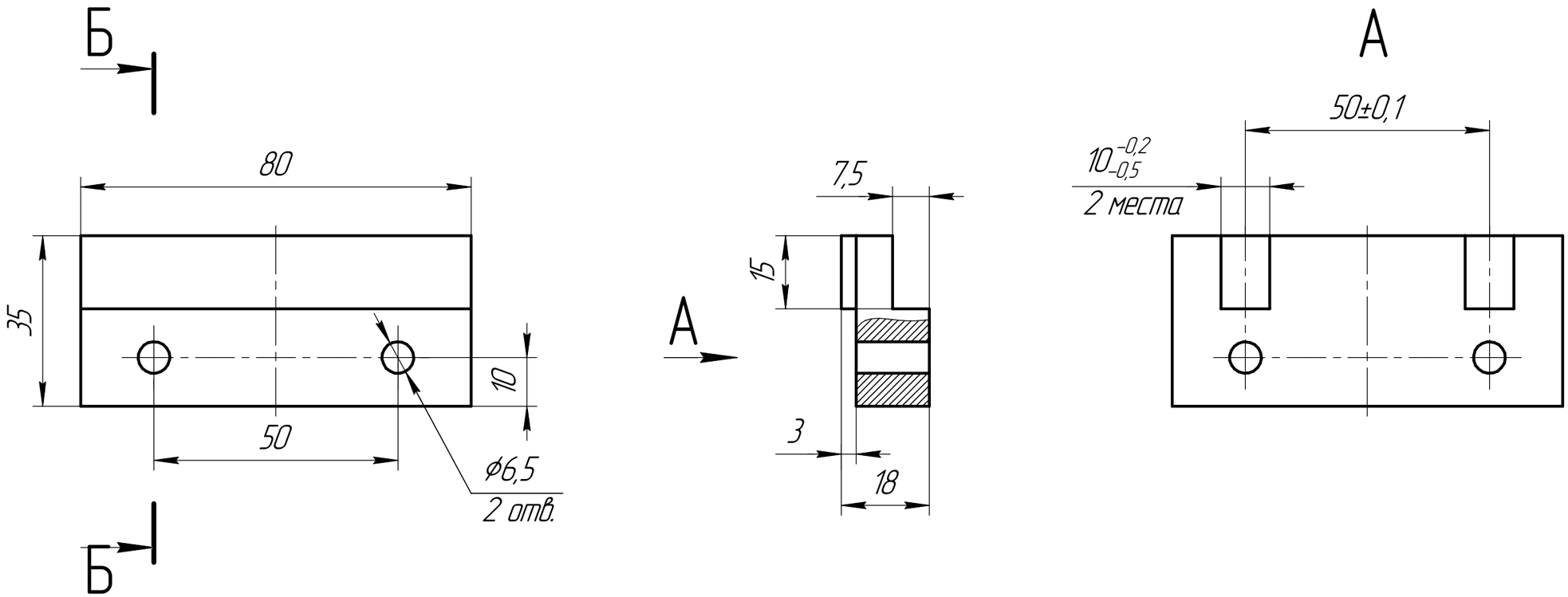

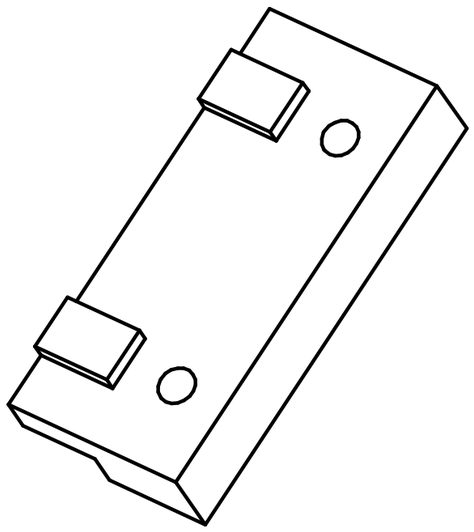

1 H14, h14, $\pm \frac{IT14}{2}$.
2 Острые промки притупить.
3 Покрытие Ц9б для Ст3.
4 Допускается изготавливать из Д16.

Изм.	Лист	№ докум.	Подп.	Дата	ТПП Ф1801.01.30.00.005		
Разраб.		Радкин С.А.			Упор привода	Лит.	Масса: 0,26 / Масштаб: 1:1
Пров.						Лист	Листов 1
Т.контр.							
Н.контр.					Ст3сп ГОСТ 380-2005	ООО "ЗМ-ИНЖИНИРИНГ"	
Утв.							

Перв. примен. | Справ. № | Подп. и дата | Инв. № дубл. | Взам. инв. № | Подп. и дата | Инв. № подл.

Копировал | Формат А3